Jak zmieniało się projektowanie sieci cieplnych

Sylwia Prabucka

Enea Ciepło sp. z o.o. Białystok, PZITS

Białystok, 10.12.2021

Sieci cieplne kanałowe

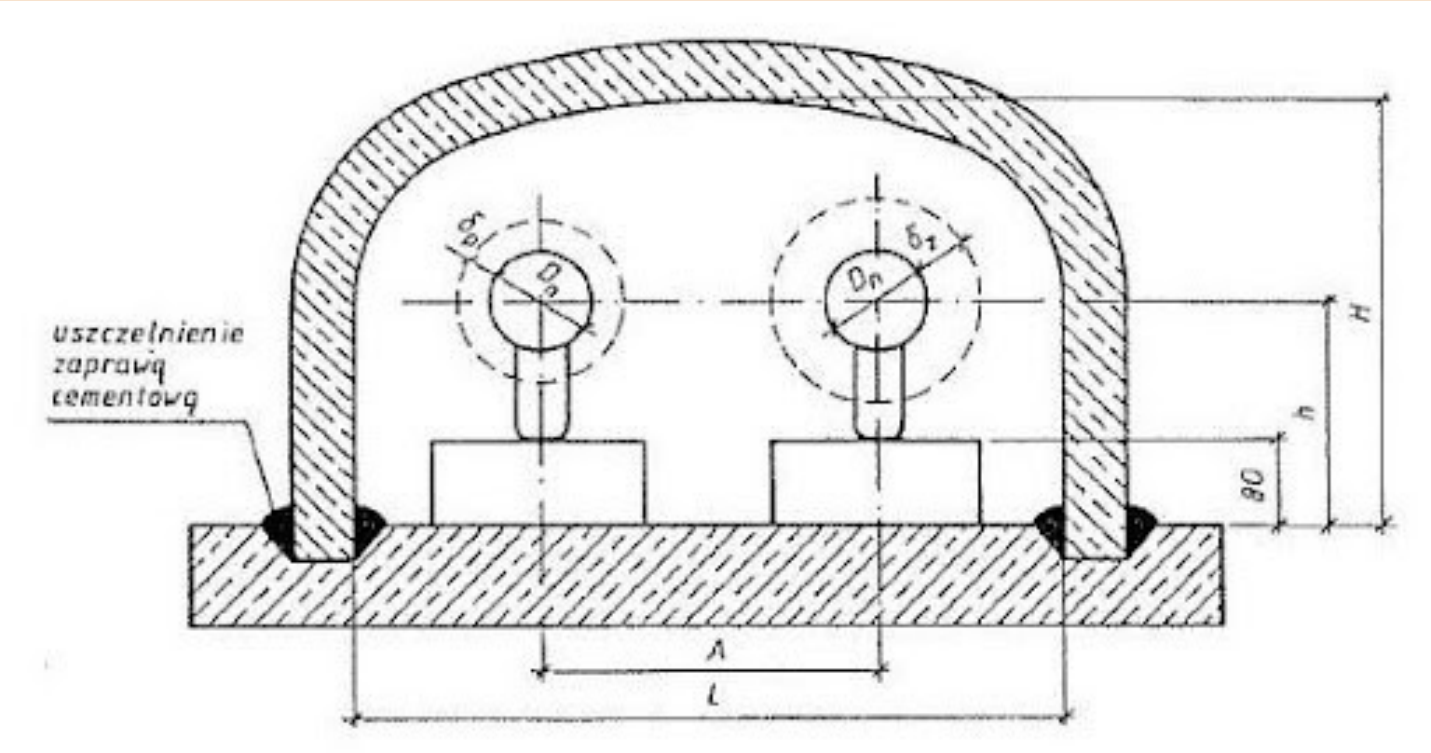

Sieci cieplne kanałowe

Sieci cieplne preizolowane

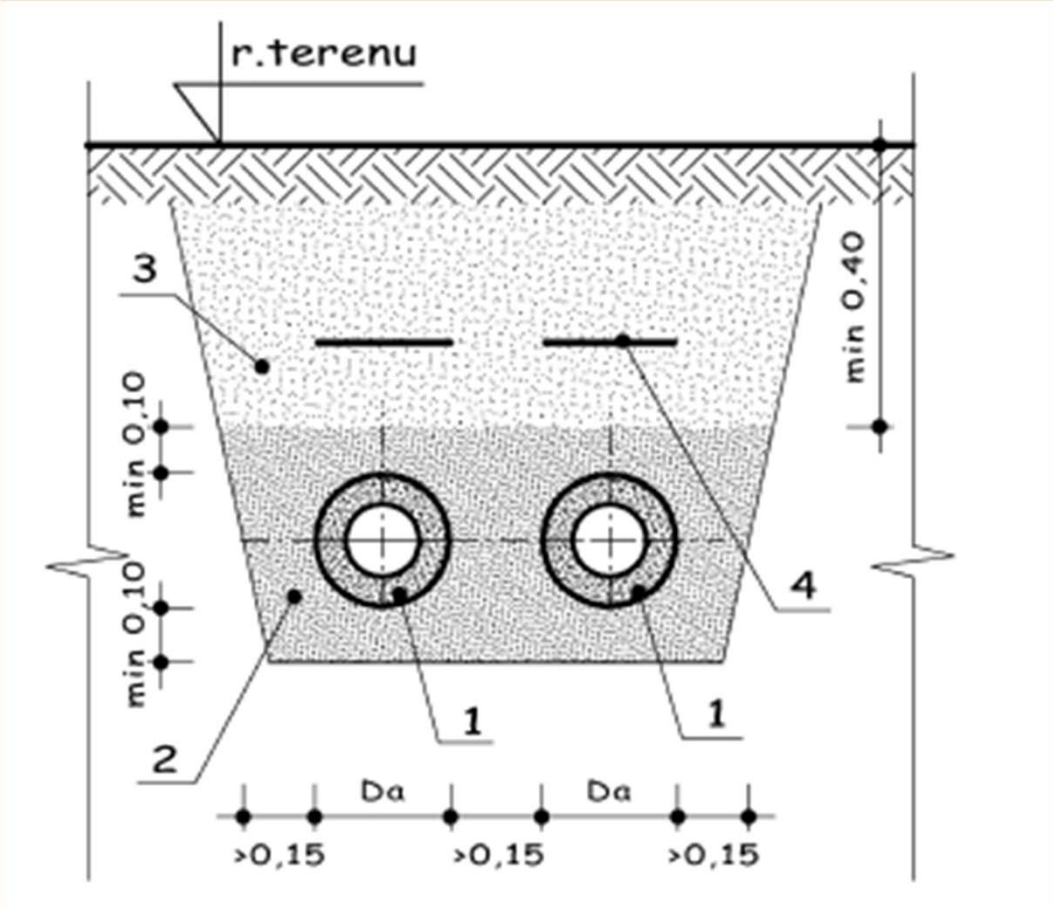

Sieci cieplne preizolowane

Sieci cieplne preizolowane giętkie

Sieci cieplne preizolowane podwójne

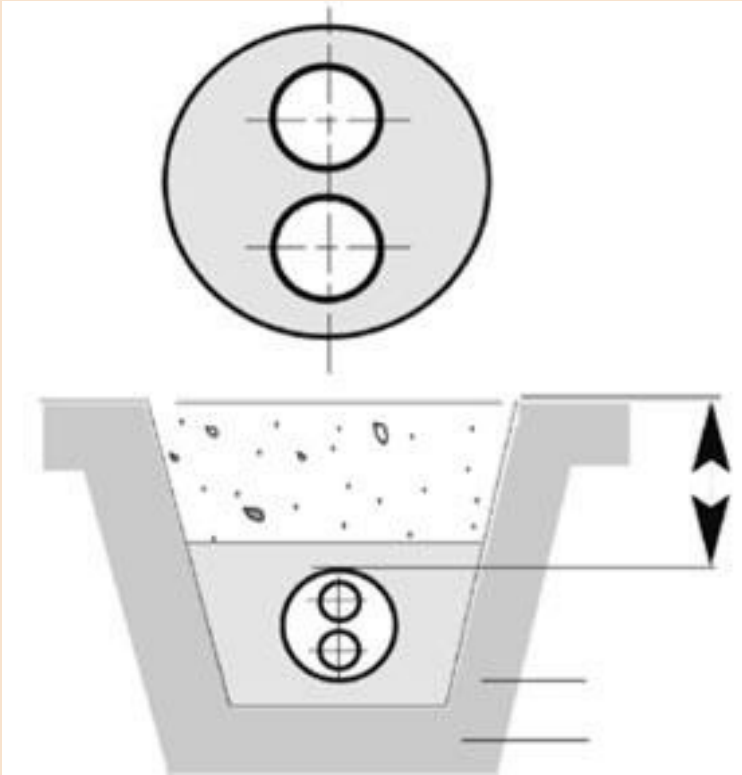

Sieci cieplne preizolowane podwójne

Sieci cieplne preizolowane podwójne giętkie

Studium przypadku

Projektowanie sieci cieplnej z uwagi na:

- Technologię,
- Rodzaj nawierzchni,
- Gwarancje,
- Własność,
- Zieleń,
- Obiekty terenowe,
- Doświadczenie.

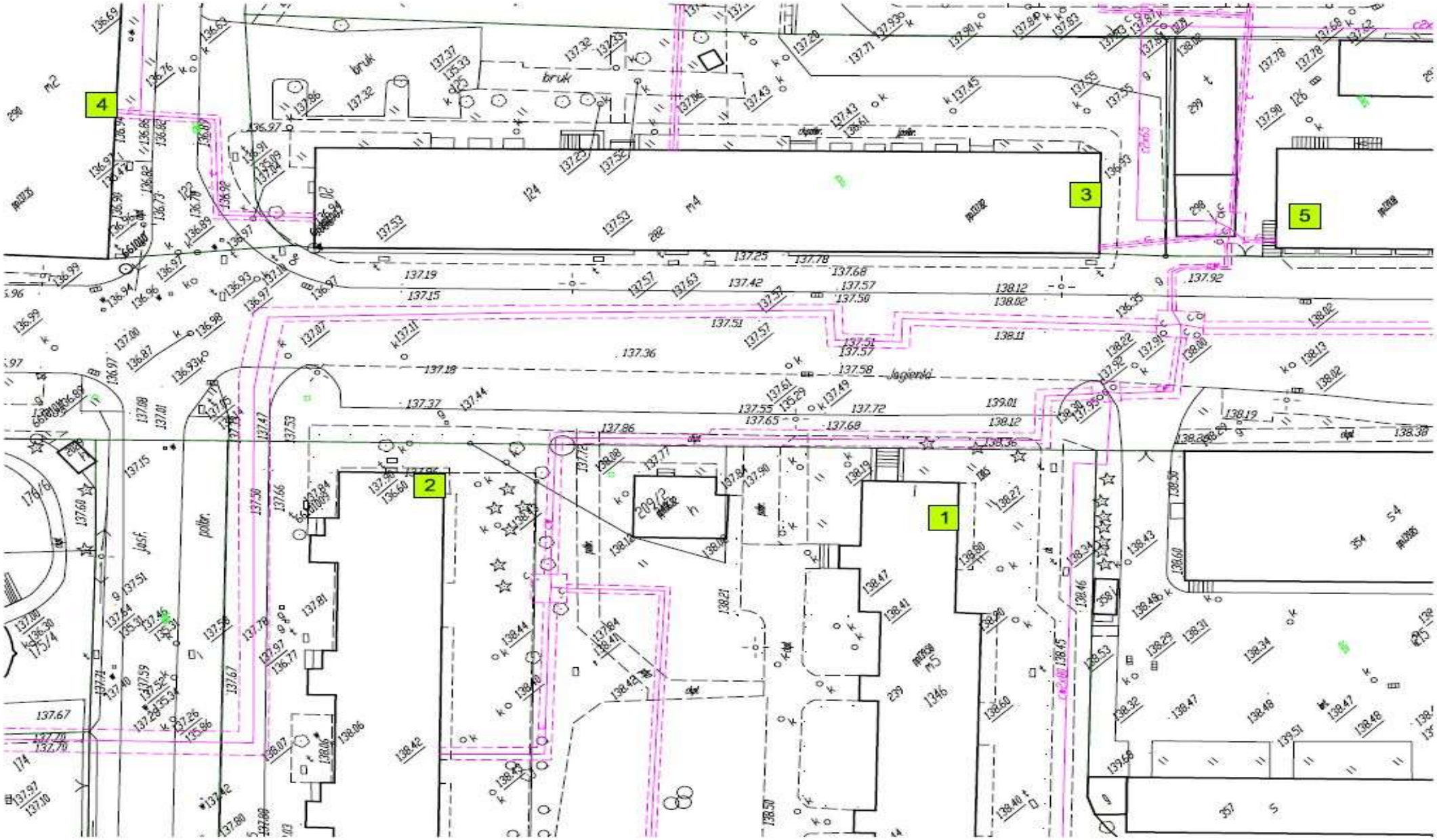
4
3
5
2
1
bruk
bruk
Jagiellońska

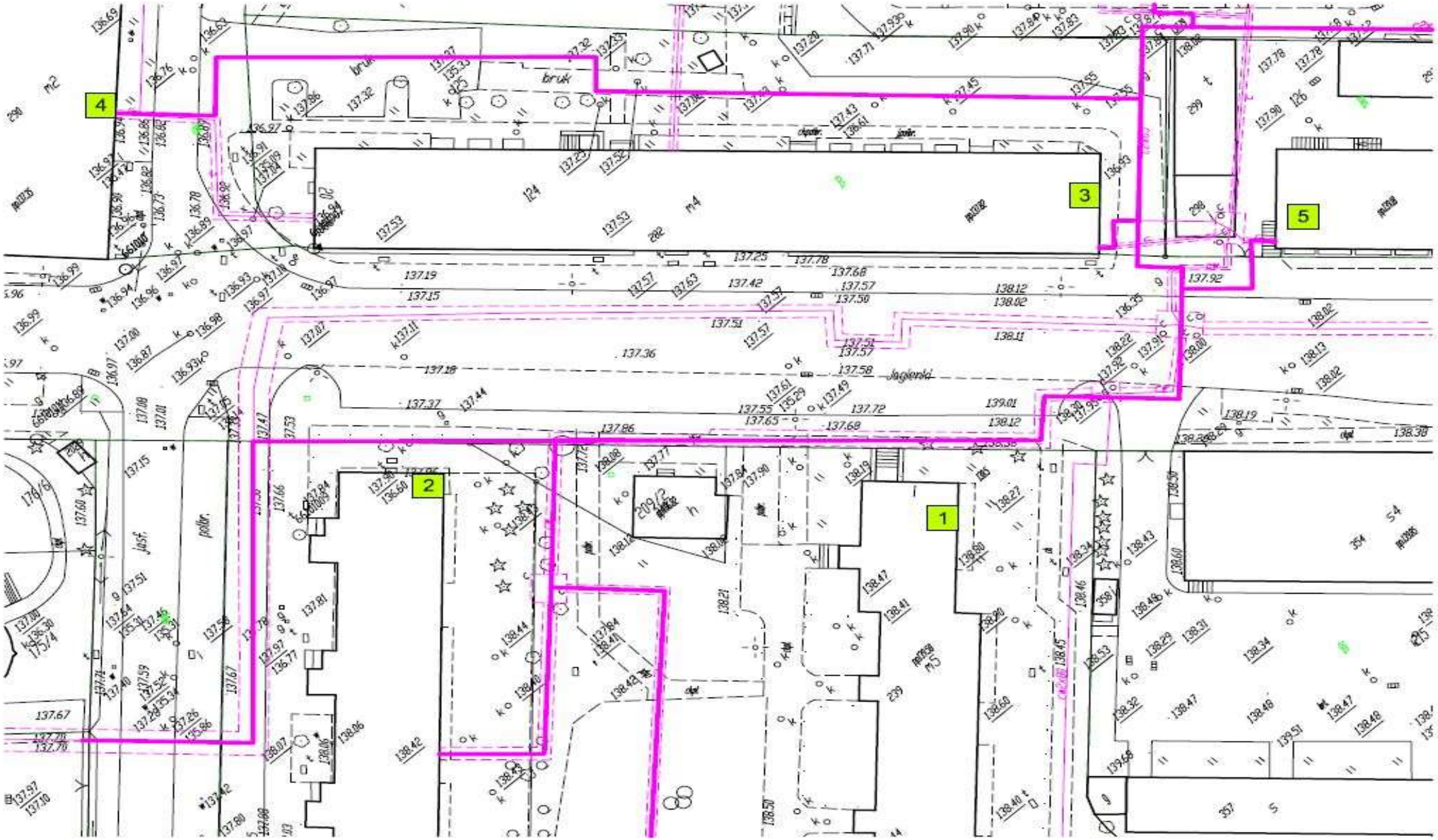
1
2
3
4
5
bruk
Jagiellońska

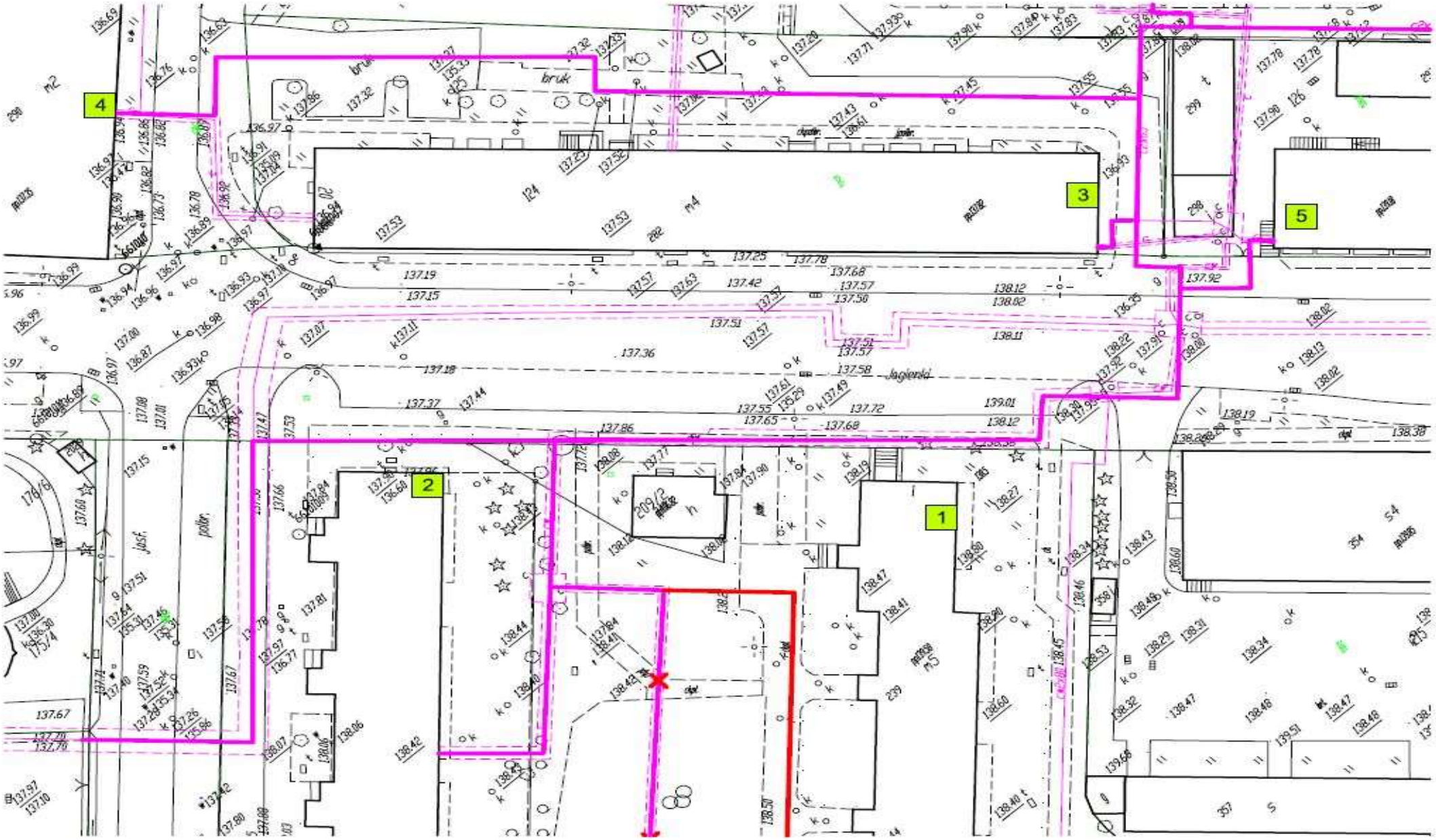
1
2
3
4
5
bruk
Jagiellońska
209/2

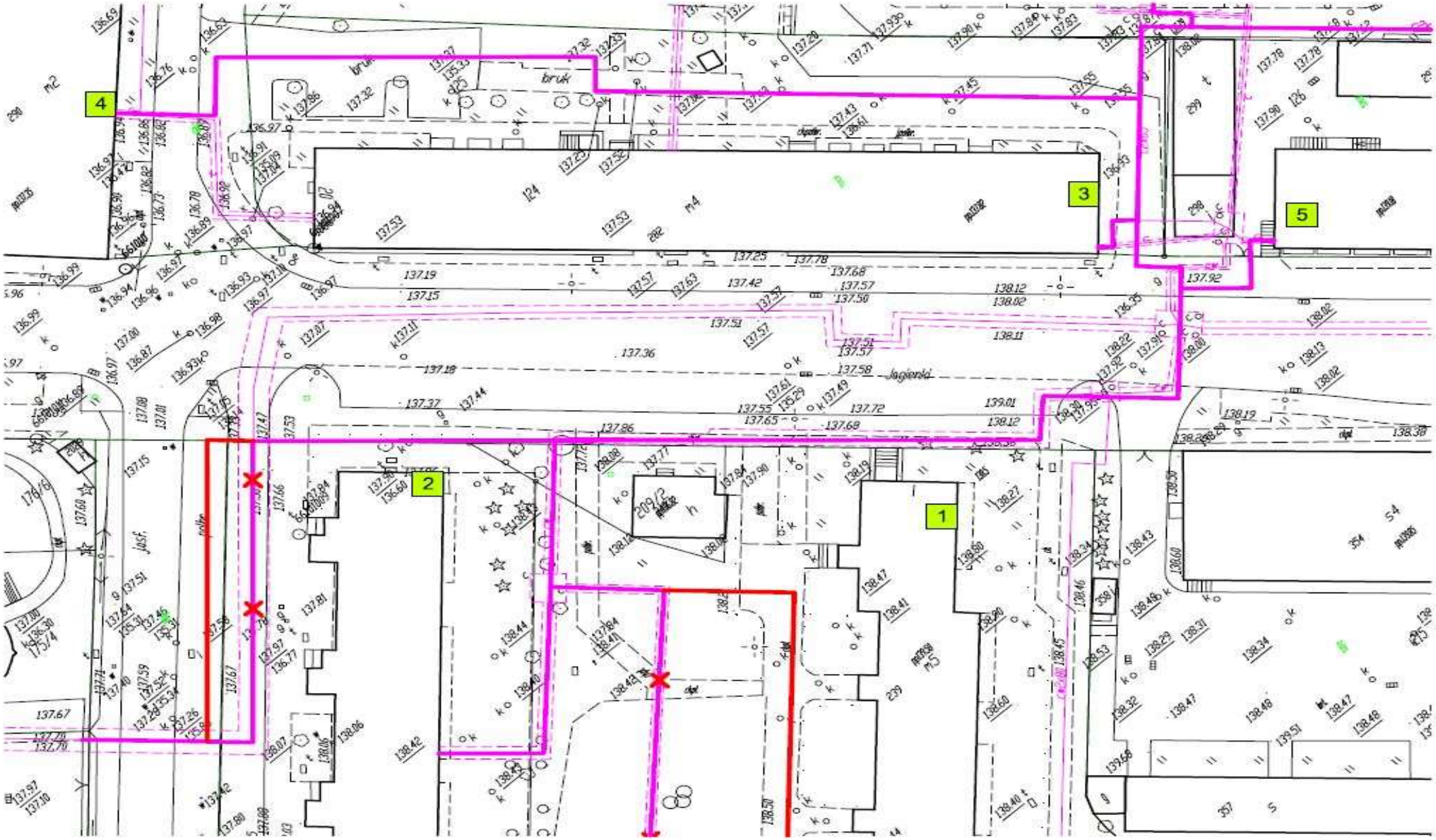
1
2
3
4
5
bruk
Jagienki

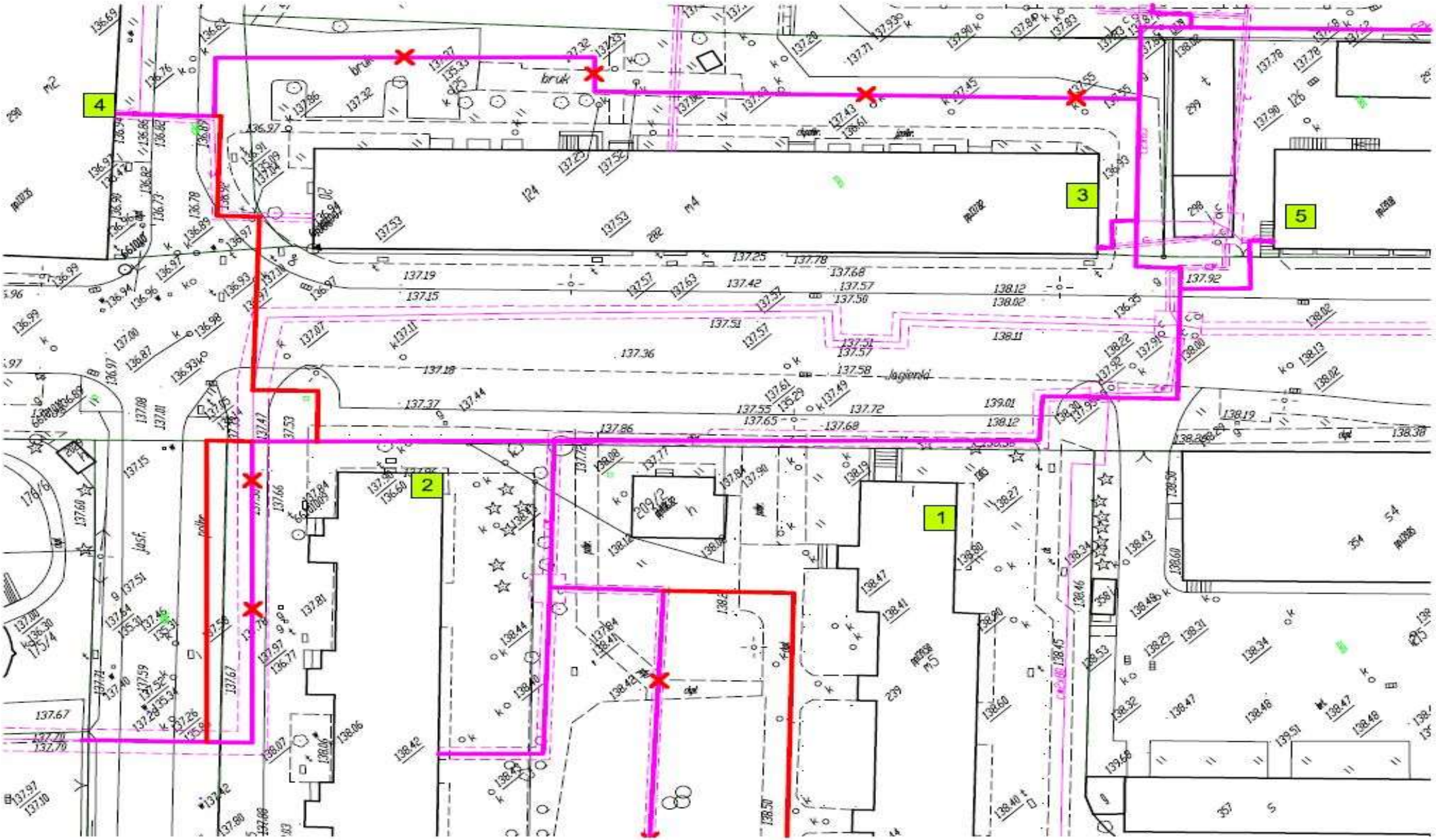
1
2
3
4
5
bruk
Jagiellońska

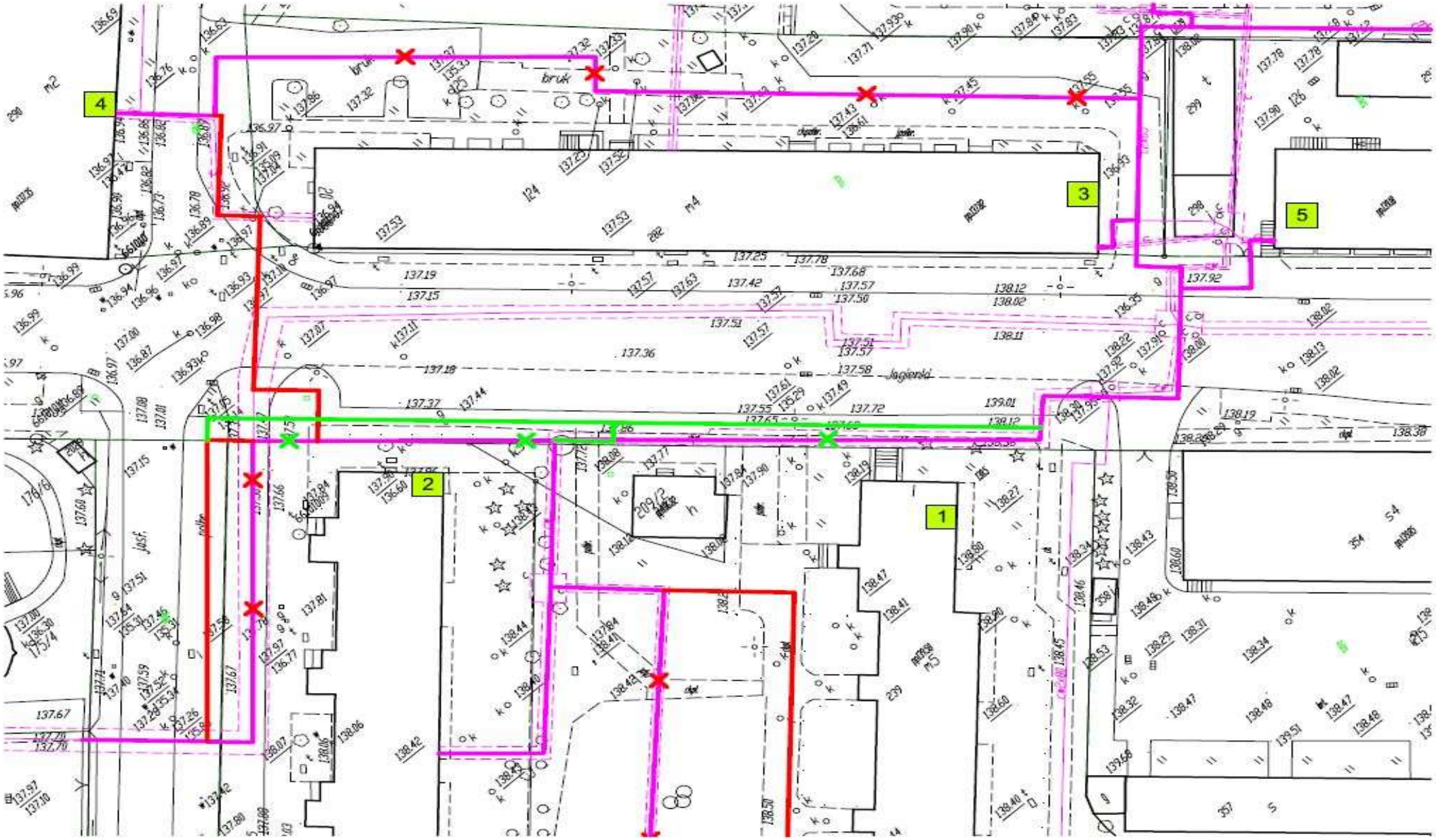
1
2
3
4
5
bruk
Jagiellońska

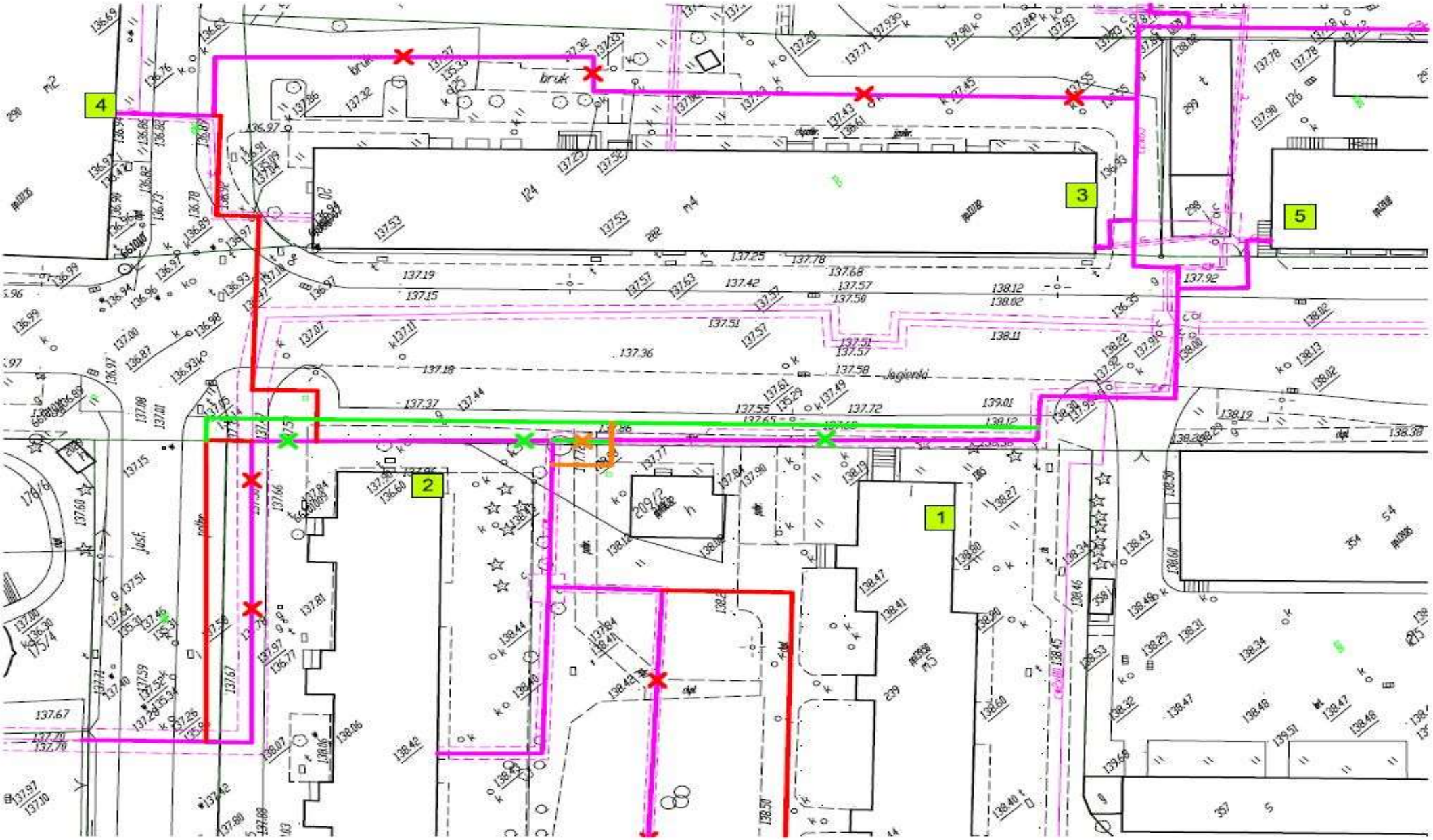
1
2
3
4
5
Jagiellońska

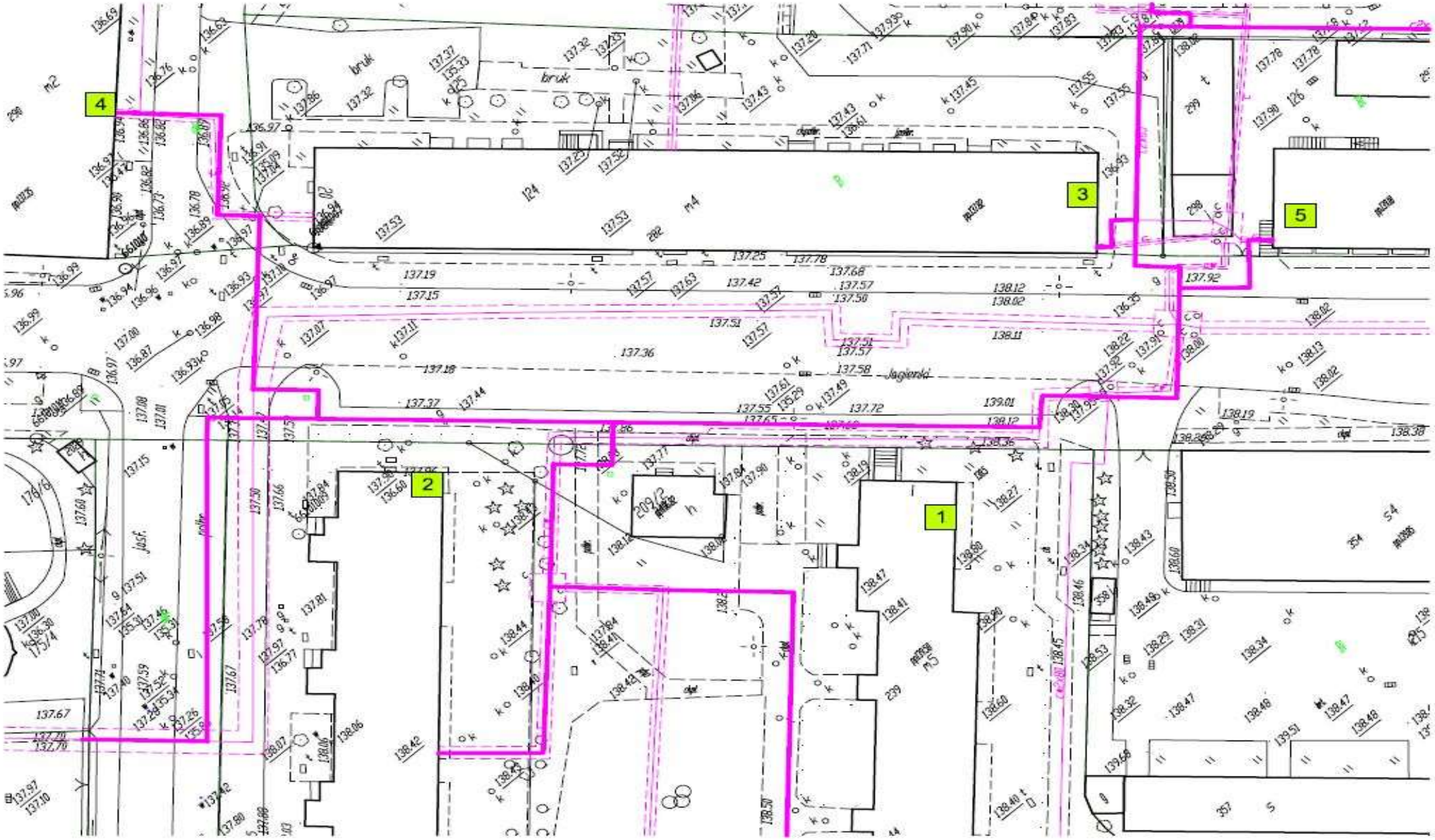
1
2
3
4
5
bruk
Jagiellońska

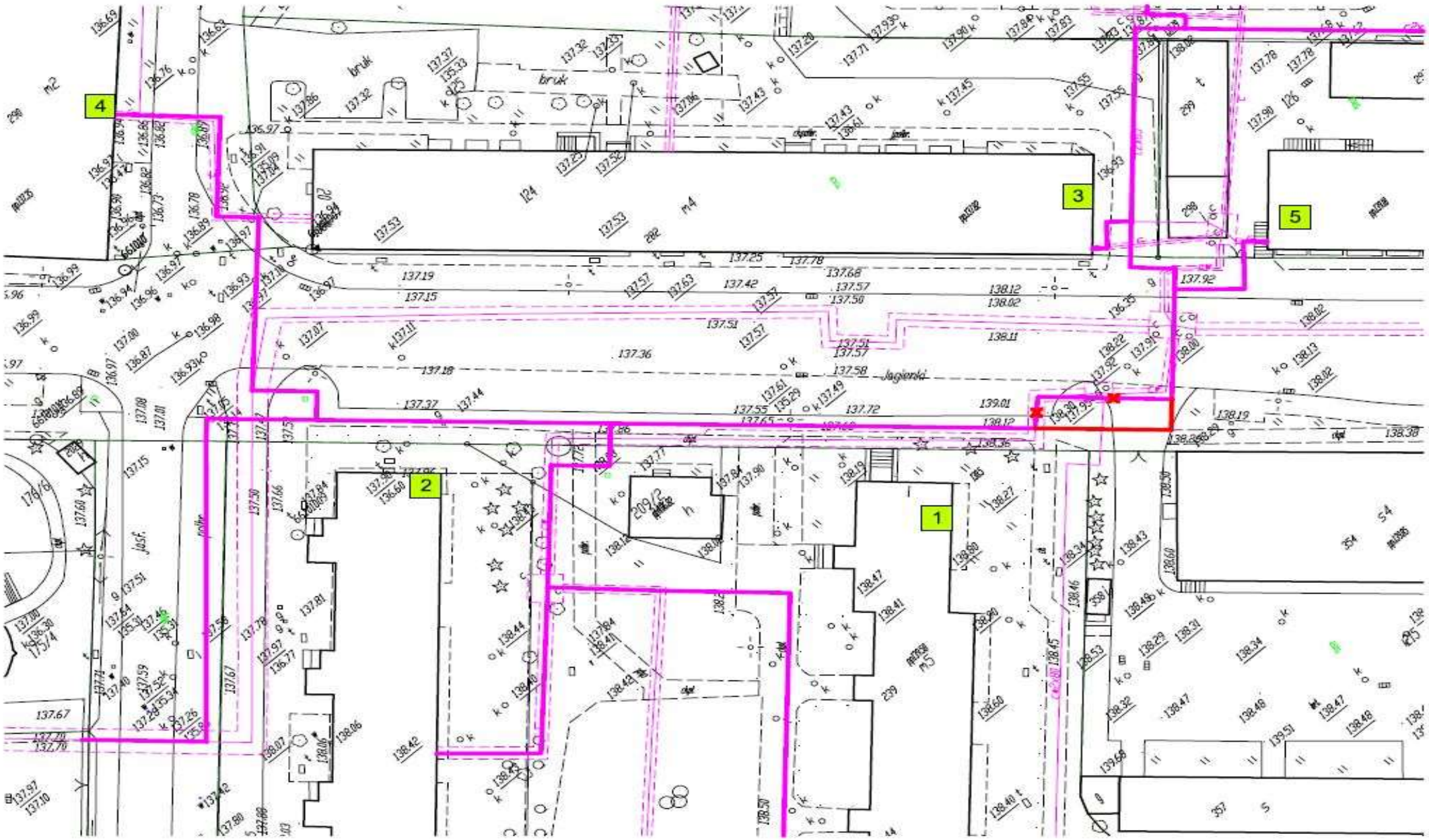
1
2
3
4
5
bruk
Jagiellońska

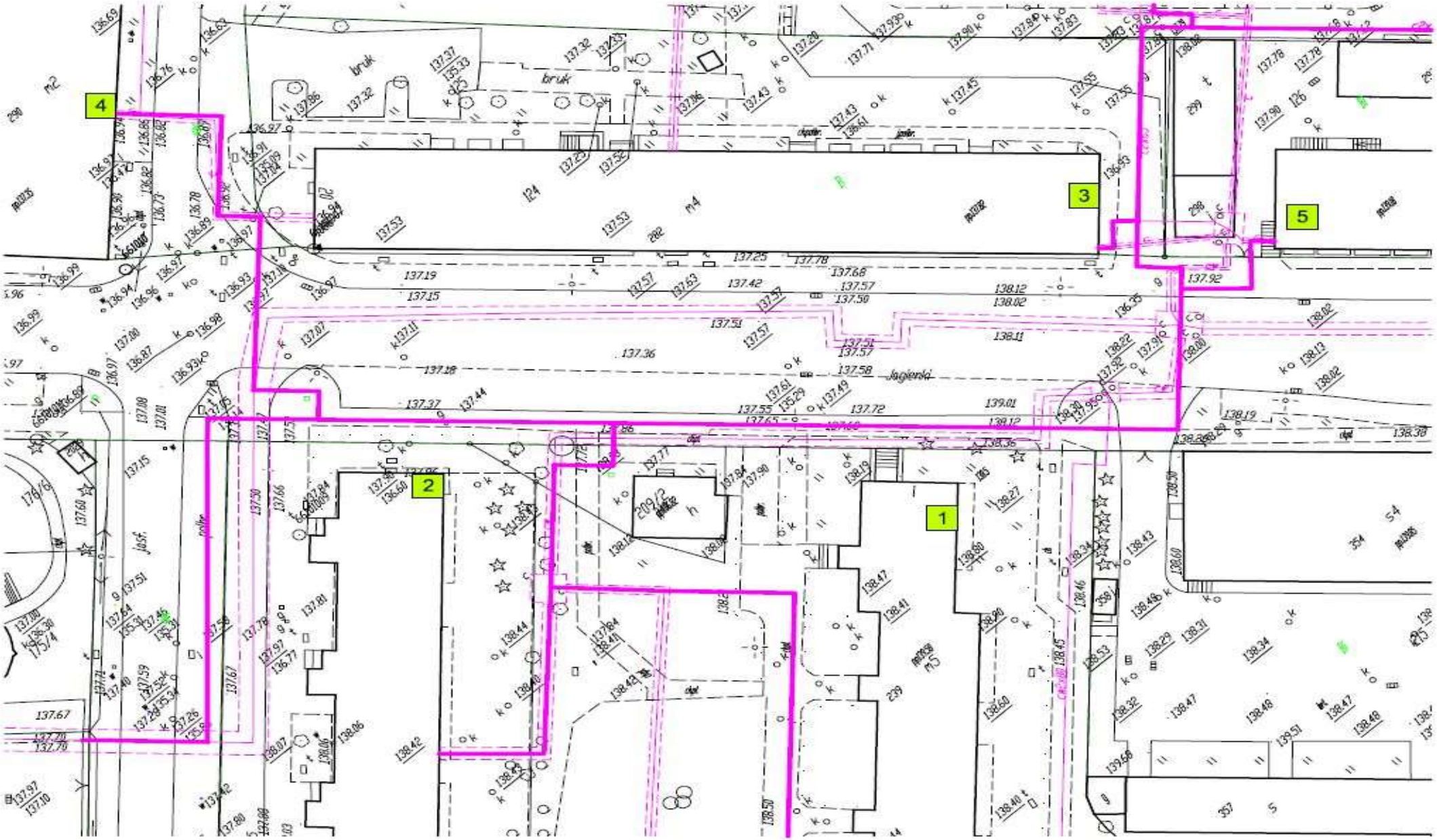
1
2
3
4
5
bruk
Jagiellońska

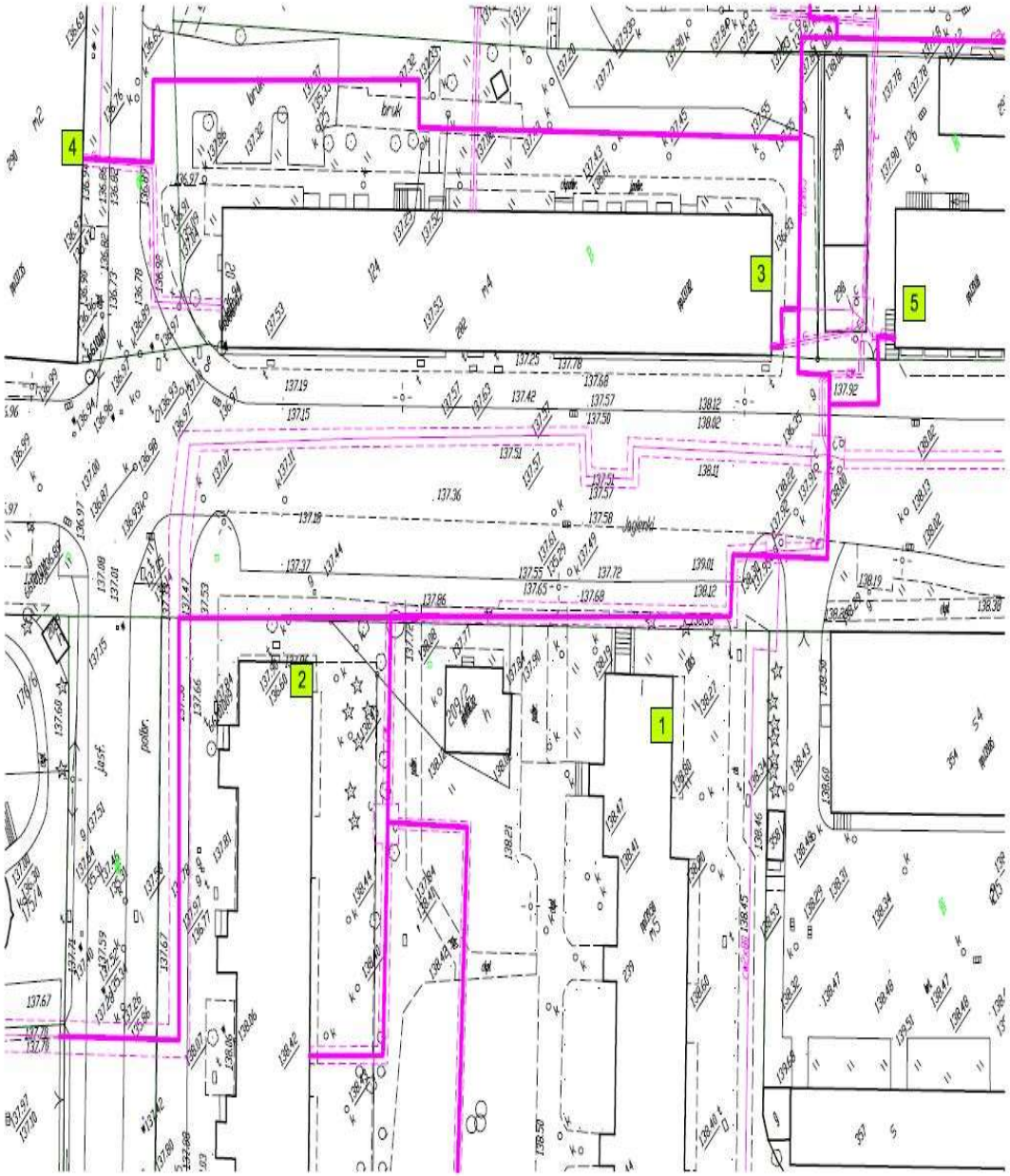
4
3
5
2
1

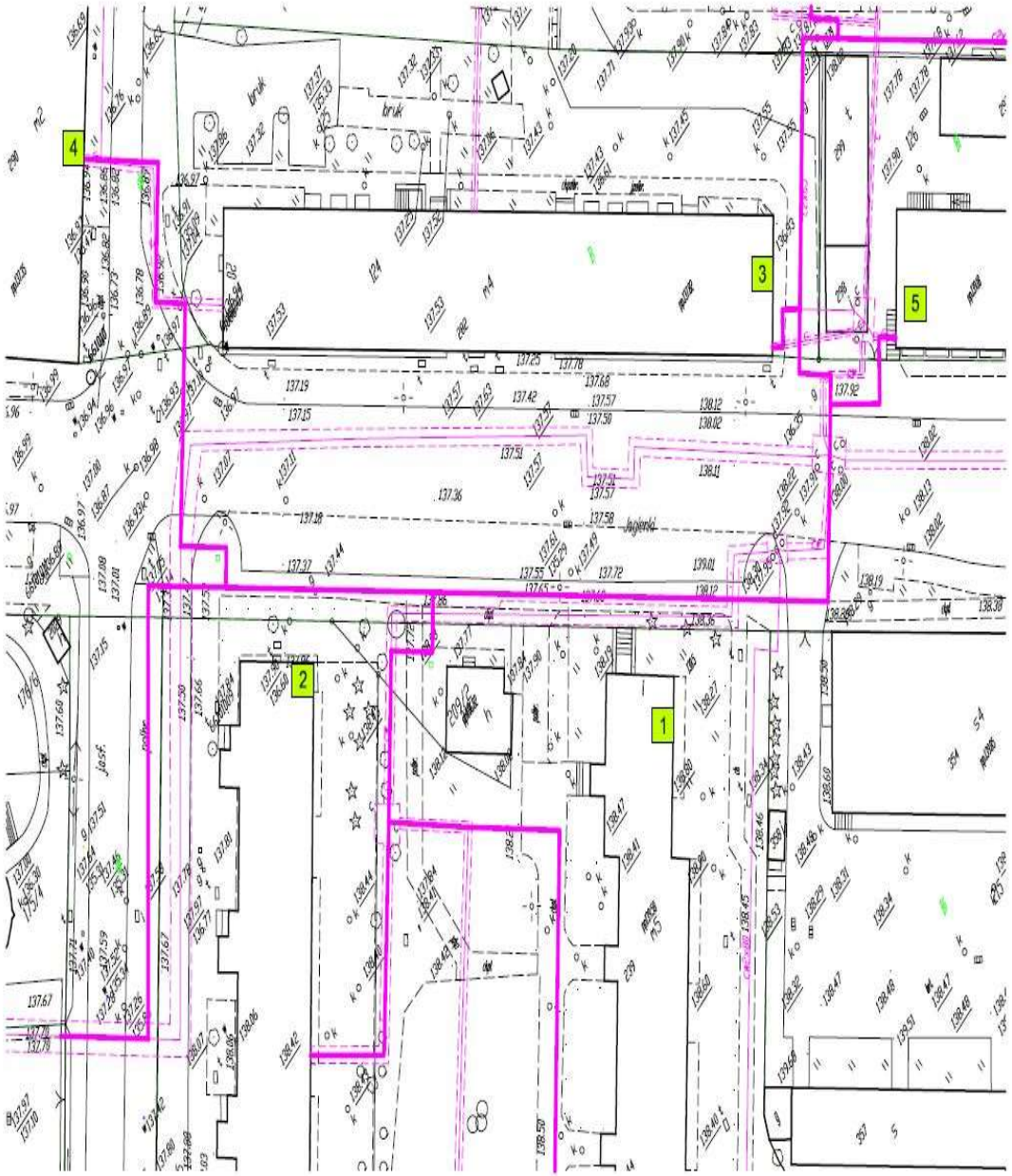
4
3
5
2
1

Dziękuję za uwagę

Sylwia Prabucka

Enea Ciepło sp. z o.o. w Białymstoku, PZITS

Białystok, 10.12.2021